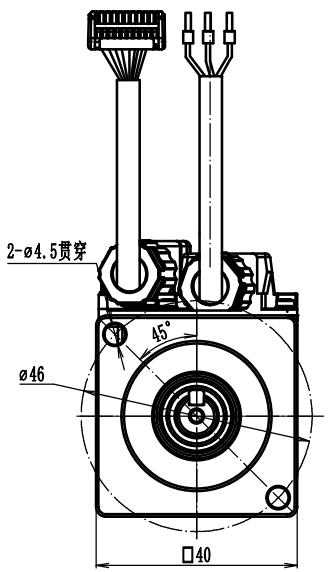

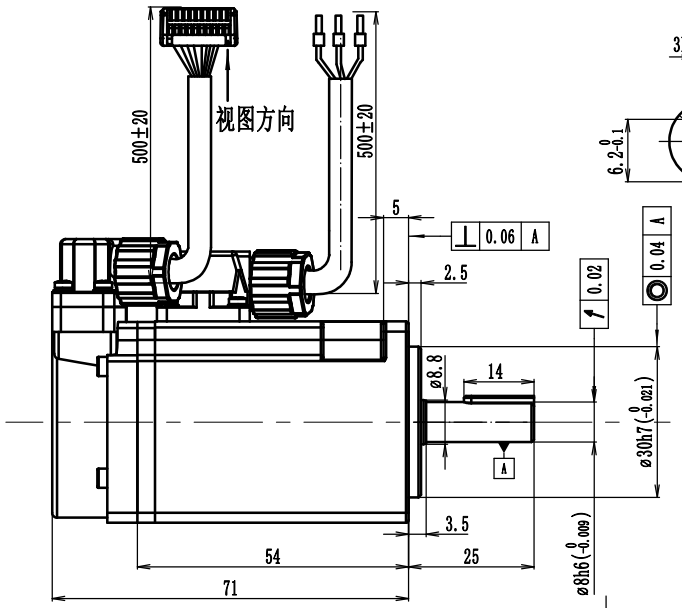

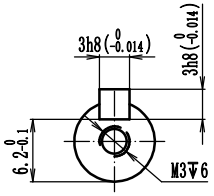

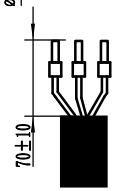

1.动力线

动力线红、蓝、黑压接红色管型端子E1508，黄绿线齐外皮剪平

线颜色	红	蓝	黑
定 义	U	V	W

2.编码器线

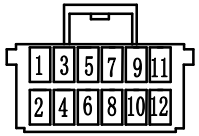

插座型号	品牌：	插头：P2026-2x6P 插针：T2026PS-2										
针号	1	2	3	4	5	6	7	8	9	10	11	12
定义	U+	PE	V+	GND	W+	5V	Z+	Z-	B+	B-	A+	A-

技术数据

电机功率	100	W
极 数	10	p
额定电压	24	VDC
额定转速	5000	r/min
最高转速	6000	r/min
额定扭矩	0.192	N.m
瞬间最大扭矩	0.576	N.m
额定电流	6.4	A(rms)
瞬间最大电流	19.6	A(rms)
线反电势系数	2.03	V/krpm
扭矩系数	0.0325	N.m/A
转动惯量	0.062	$kg.m^2.10^{-4}$
线电阻	0.265	Ω
线电感	0.198	mH
制动器额定电压		VDC
制动器额定功率		W
制动器静转矩		N.m
制动器转动惯量		$kg.m^2.10^{-4}$
重 量	0.38	Kg
反馈元件	2500线增量式编码器	
温度传感器	NC	
绝缘等级	Class F	
本体颜色	黑 色	
冷却方式	自然冷却	
保护方式	全封闭，自冷IP65（轴贯通部分引出线前端部除外）	
旋转方向	从电机轴伸端看逆时针方向旋转(CCW)	
环境条件	储存温度	0°C～40°C
	储存湿度	20%～80%(不结露)
	使用环境	远离有活性气体、可燃气体、油滴、灰 工作温度0°C～40°C
	安装海拔	1000m以下使用，1000m以上降额使用。
测试条件	安装	安装在200x200x6厚的铝板上

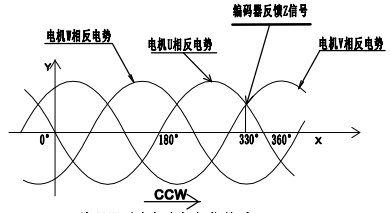

编码器零点与电机相位关系

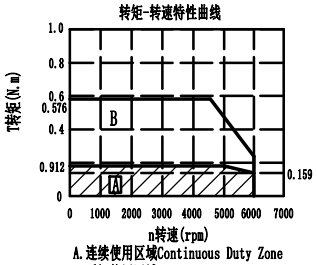

A.连续使用区域Continuous Duty Zone
B.瞬间使用区域Intermittent Duty Zone

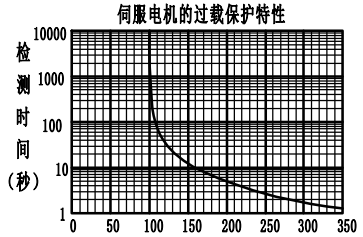

转矩指令（额定比）(%)

(注）以上过载保护特性并不保证可在100%以上输出条件下连续使用
使用时，请将有效转矩控制在“转矩-转速特性”的连续使用范围内

客户名称		设 计		名称	交流同步伺服电机	电机型号	FXA040015CB1T
签名/日期		审 核		视图：		订货编码	
联系电话		批 准		版本：	A	品欣电子深圳有限公司	

第一角视图； 页面：A4； 单位：mm